RASCHIATORE STELO CON GABBIA METALLICA INTERNA PER ASSEMBLAGGIO IN CAVA APERTA

# SMI

## MATERIALE

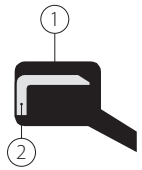


| | | |
|---|---|---|
| 1 | Tipologia | Gomma nitrilica NBR |
| | Designazione | RUBSEAL 90 |
| | Durezza | 90 °ShA |
| 2 | Tipologia | Acciaio non legato |

## CONDIZIONI D'ESERCIZIO

| | |
|---|---|
| Velocità ≤ 2 m/s | 0 m/s, 2, 4, 6, 8, 10, 12, 14 |
| Temperatura –30°C ÷ +100°C | -200, -150, -100, -50, 0 °C, 50, 100, 150 |
| Fluidi | Oli idraulici (a base minerale)<br>Per altri fluidi contattare il nostro ufficio tecnico |

## RUGOSITÀ SUPERFICIALE

| | | |
|---|---|---|
| Superf. dinamica | Adatta per la tenuta stelo | |
| Superf. statica | Ra ≤ 1.6 µm | Rt ≤ 6.3 µm |

## SMUSSI D'INVITO

| d | Smin |
|---|---|
| inferiore 100 | 5 mm |
| 100÷200 | 7 mm |
| oltre 200 | 10 mm |

Attenzione alla quota D della sede perchè, se più larga, il raschiatore può fuoriuscire durante l'esercizio.

Ogni carico di pressione sul retro del raschiatore deve essere evitato. Spigoli vivi e bave devono essere rimosse nella zona dell'installazione.

I dati sopra citati sono valori massimi, possono essere mantenuti per brevi periodi e non possono essere usati allo stesso tempo contemporaneamente.

La funzione del raschiatore stelo tipo SMI di Aston Seals è quella di prevenire l'introduzione di polvere, sporcizia e materiale estraneo all'interno del sistema di tenuta. Questo è ottenuto grazie ad uno speciale labbro raschiante che produce un'effettiva azione pulente, previene lo sviluppo di scorie, protegge gli elementi di guida e allunga la vita in esercizio delle guarnizioni di tenuta.

Un montaggio forzato sul diametro esterno della gabbia metallica evita che il raschiatore fuoriesca dalla sede e che la sporcizia penetri dall'esterno.

Il materiale utilizzato per produrre questo raschiatore è una gomma nitrilica con durezza 90 °ShA che assicura una buona resistenza all'usura ed un'elevata durata in esercizio.

- Sede di facile costruzione
- Accoppiamento forzato nella sede
- Elevate velocità consentite
- Buona resistenza all'usura
- Elevata durata in esercizio
- Soluzione economica
- Ingombro ridotto delle sedi

# SMI



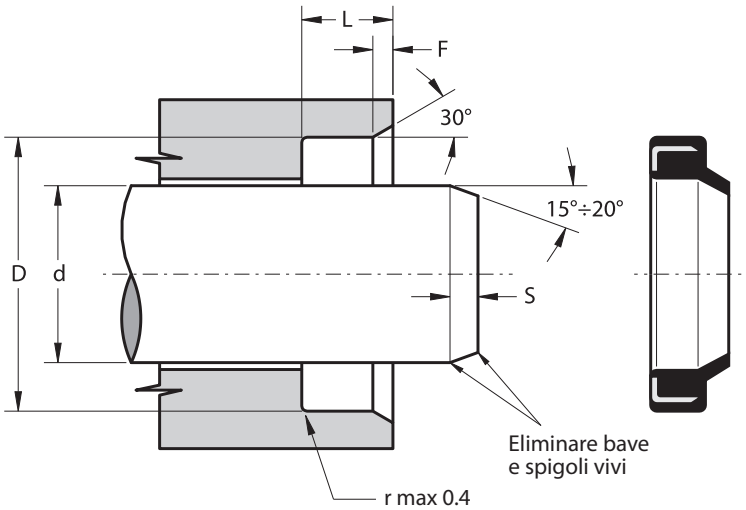


| Part. | d f7 | D H8 | L +0.2 | F |
|---|---|---|---|---|
| **SMI 6 13 3.5** | 6 | 13 | 3.5 | 0.5 |
| **SMI 8 14 3.5** | 8 | 14 | 3.5 | 0.6 |
| **SMI 10 16 3.5** | 10 | 16 | 3.5 | 0.6 |
| **SMI 12 18 3.5** | 12 | 18 | 3.5 | 0.6 |
| **SMI 14 20 3.5** | 14 | 20 | 3.5 | 0.6 |
| **SMI 15 21 3.5** | 15 | 21 | 3.5 | 0.6 |
| **SMI 15 25 5** | 15 | 25 | 5.0 | 1.0 |
| **SMI 16 22 3.5** | 16 | 22 | 3.5 | 0.5 |
| **SMI 16 26 5** | 16 | 26 | 5.0 | 1.0 |
| **SMI 18 24 4** | 18 | 24 | 4.0 | 0.8 |
| **SMI 18 28 5** | 18 | 28 | 5.0 | 1.0 |
| **SMI 20 30 5** | 20 | 30 | 5.0 | 1.0 |
| **SMI 20 30 7** | 20 | 30 | 7.0 | 1.5 |
| **SMI 22 32 5** | 22 | 32 | 5.0 | 1.0 |
| **SMI 22 32 7** | 22 | 32 | 7.0 | 1.5 |
| **SMI 25 35 5** | 25 | 35 | 5.0 | 1.0 |
| **SMI 25 35 7** | 25 | 35 | 7.0 | 1.5 |
| **SMI 26 35 7** | 26 | 35 | 7.0 | 1.5 |

| Part. | d f7 | D H8 | L +0.2 | F |
|---|---|---|---|---|
| **SMI 28 38 5** | 28 | 38 | 5.0 | 1.0 |
| **SMI 30 40 5** | 30 | 40 | 5.0 | 1.0 |
| **SMI 30 40 7** | 30 | 40 | 7.0 | 1.5 |
| **SMI 32 42 5** | 32 | 42 | 5.0 | 1.0 |
| **SMI 35 45 7** | 35 | 45 | 7.0 | 1.5 |
| **SMI 36 45 7** | 36 | 45 | 7.0 | 1.5 |
| **SMI 36 46 5** | 36 | 46 | 5.0 | 1.0 |
| **SMI 38 48 7** | 38 | 48 | 7.0 | 1.5 |
| **SMI 40 50 5** | 40 | 50 | 5.0 | 1.0 |
| **SMI 40 50 7** | 40 | 50 | 7.0 | 1.5 |
| **SMI 45 55 5** | 45 | 55 | 5.0 | 1.0 |
| **SMI 45 55 7** | 45 | 55 | 7.0 | 1.5 |
| **SMI 50 60 5** | 50 | 60 | 5.0 | 1.0 |
| **SMI 50 60 7** | 50 | 60 | 7.0 | 1.5 |
| **SMI 55 65 5** | 55 | 65 | 5.0 | 1.0 |
| **SMI 55 65 7** | 55 | 65 | 7.0 | 1.5 |
| **SMI 60 70 5** | 60 | 70 | 5.0 | 1.0 |
| **SMI 60 70 7** | 60 | 70 | 7.0 | 1.5 |

| Part. | d f7 | D H8 | L +0.2 | F |
|---|---|---|---|---|
| **SMI 65 75 5** | 65 | 75 | 5.0 | 1.0 |
| **SMI 65 75 7** | 65 | 75 | 7.0 | 1.5 |
| **SMI 70 80 5** | 70 | 80 | 5.0 | 1.0 |
| **SMI 70 80 7** | 70 | 80 | 7.0 | 1.5 |
| **SMI 75 83 7** | 75 | 83 | 7.0 | 1.5 |
| **SMI 75 85 7** | 75 | 85 | 7.0 | 1.5 |
| **SMI 80 88 7** | 80 | 88 | 7.0 | 1.5 |
| **SMI 80 90 7** | 80 | 90 | 7.0 | 1.5 |
| **SMI 85 95 7** | 85 | 95 | 7.0 | 1.5 |
| **SMI 90 100 7** | 90 | 100 | 7.0 | 1.5 |
| **SMI 100 110 7** | 100 | 110 | 7.0 | 1.5 |
| **SMI 100 120 7** | 100 | 120 | 7.0 | 1.5 |
| **SMI 110 120 7** | 110 | 120 | 7.0 | 1.5 |
| **SMI 120 130 7** | 120 | 130 | 7.0 | 1.5 |
| **SMI 130 145 9** | 130 | 145 | 9.0 | 2.0 |
| **SMI 140 155 9** | 140 | 155 | 9.0 | 2.0 |
| **SMI 150 165 9** | 150 | 165 | 9.0 | 2.0 |
| **SMI 160 175 9** | 160 | 175 | 9.0 | 2.0 |