RASCHIATORE STELO CON GABBIA METALLICA ESTERNA PER ASSEMBLAGGIO IN CAVA APERTA

SMA

MATERIALE

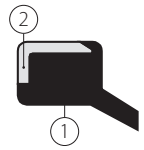

1	Tipologia	Gomma nitrilica NBR
	Designazione	RUBSEAL 90
	Durezza	90 °ShA
2	Tipologia	Acciaio non legato

CONDIZIONI D'ESERCIZIO

Velocità ≤ 2 m/s	0 m/s, 2, 4, 6, 8, 10, 12, 14
Temperatura –30°C ÷ +100°C	-200, -150, -100, -50, 0 °C, 50, 100, 150
Fluidi	Oli idraulici (a base minerale) Per altri fluidi contattare il nostro ufficio tecnico

RUGOSITÀ SUPERFICIALE

Superf. dinamica	Adatta per la tenuta stelo
Superf. statica	Ra ≤ 1.6 µm Rt ≤ 6.3 µm

SMUSSI D'INVITO

d	Smin
inferiore 100	5 mm
100÷200	7 mm
oltre 200	10 mm

Attenzione alla quota D della sede perchè, se più larga, il raschiatore può fuoriuscire durante l'esercizio.

Ogni carico di pressione sul retro del raschiatore deve essere evitato. Spigoli vivi e bave devono essere rimosse nella zona dell'installazione.

I dati sopra citati sono valori massimi, possono essere mantenuti per brevi periodi e non possono essere usati allo stesso tempo contemporaneamente.

La funzione del raschiatore stelo tipo SMA di Aston Seals è quella di prevenire l'introduzione di polvere, sporcizia e materiale estraneo all'interno del sistema di tenuta. Questo è ottenuto grazie ad uno speciale labbro raschiante che produce un'effettiva azione pulente, previene lo sviluppo di scorie, protegge gli elementi di guida e allunga la vita in esercizio delle guarnizioni di tenuta.

Un montaggio forzato sul diametro esterno della gabbia metallica evita che il raschiatore fuoriesca dalla sede e che la sporcizia penetri dall'esterno.

Il materiale utilizzato per produrre questo raschiatore è una gomma nitrilica con durezza 90 °ShA che assicura una buona resistenza all'usura ed un'elevata durata in esercizio.

- Sede di facile costruzione
- Accoppiamento forzato nella sede
- Elevate velocità consentite
- Buona resistenza all'usura
- Elevata durata in esercizio
- Soluzione economica
- Ingombro ridotto delle sedi

SMA

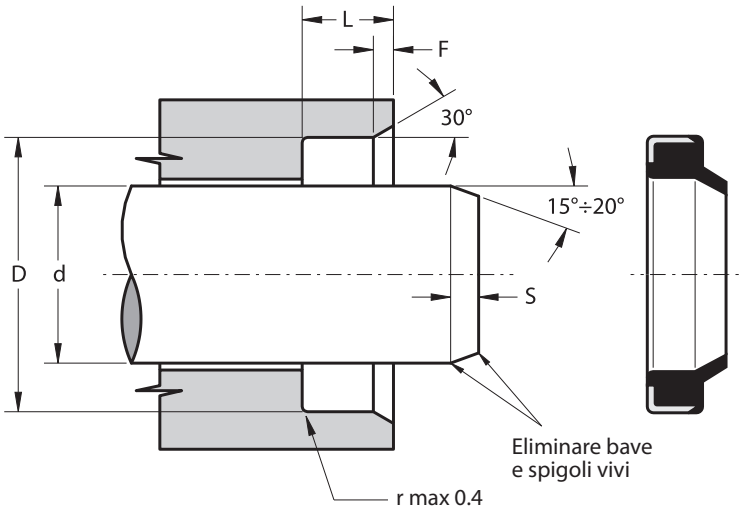

Part.	d f7	D H8	L +0.2	F
SMA 12 20 4	12	20	4	0.8
SMA 16 22 3	16	22	3	0.5
SMA 16 26 5	16	26	5	1.0
SMA 20 28 3	20	28	3	0.6
SMA 20 30 7	20	30	7	1.5
SMA 22 28 5	22	28	5	1.0
SMA 22 32 5	22	32	5	1.0
SMA 25 35 7	25	35	7	1.5
SMA 30 40 5	30	40	5	1.0
SMA 32 45 7	32	45	7	1.5
SMA 35 45 7	35	45	7	1.5
SMA 40 50 5	40	50	5	1.0
SMA 40 50 7	40	50	7	1.5
SMA 45 55 7	45	55	7	1.5

Part.	d f7	D H8	L +0.2	F
SMA 45 60 7	45	60	7	1.5
SMA 50 60 7	50	60	7	1.5
SMA 50 65 5	50	65	5	1.0
SMA 55 65 7	55	65	7	1.0
SMA 60 70 7	60	70	7	1.5
SMA 65 75 7	65	75	7	1.5
SMA 70 80 7	70	80	7	1.5
SMA 75 85 7	75	85	7	1.5
SMA 80 90 7	80	90	7	1.5
SMA 90 100 7	90	100	7	1.5
SMA 95 105 7	95	105	7	1.5
SMA 100 110 7	100	110	7	1.5
SMA 110 120 7	110	120	7	1.5
SMA 120 130 7	120	130	7	1.5