RASCHIATORE STELO CON GABBIA METALLICA PER ASSEMBLAGGIO IN CAVA APERTA

SAF/GM

MATERIALE

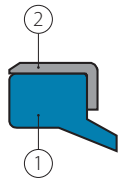

1	Tipologia	Poliuretano
	Designazione	SEALPUR 93
	Durezza	93 °ShA
2	Tipologia	Acciaio non legato

CONDIZIONI D'ESERCIZIO

Velocità ≤ 0.8 m/s	0 m/s, 2, 4, 6, 8, 10, 12, 14
Temperatura –40°C ÷ +100°C	-200, -150, -100, -50, 0 °C, 50, 100, 150
Fluidi	Oli idraulici (a base minerale) Per altri fluidi contattare il nostro ufficio tecnico

RUGOSITÀ SUPERFICIALE

Superf. dinamica	Adatta per la tenuta stelo	
Superf. statica	Ra ≤ 1.6 µm	Rt ≤ 6.3 µm

SMUSSI D'INVITO

d	Smin
inferiore 100	5 mm
100÷200	7 mm
oltre 200	10 mm

Attenzione alla quota D della sede perchè, se più larga, il raschiatore può fuoriuscire durante l'esercizio.

Ogni carico di pressione sul retro del raschiatore deve essere evitato. Spigoli vivi e bave devono essere rimosse nella zona dell'installazione.

I dati sopra citati sono valori massimi, possono essere mantenuti per brevi periodi e non possono essere usati allo stesso tempo contemporaneamente.

La funzione del raschiatore stelo tipo SAF/GM di Aston Seals è quella di prevenire l'introduzione di polvere, sporcizia e materiale estraneo all'interno del sistema di tenuta. Questo è ottenuto grazie ad uno speciale labbro raschiante che produce un'effettiva azione pulente, previene lo sviluppo di scorie, protegge gli elementi di guida e allunga la vita in esercizio delle guarnizioni di tenuta.

Un montaggio forzato sul diametro esterno della gabbia metallica evita che il raschiatore fuoriesca dalla sede e che la sporcizia penetri dall'esterno.

Il materiale utilizzato per produrre questo raschiatore è uno speciale poliuretano che assicura eccellenti proprietà in caso di movimento a secco, un'ottima resistenza all'usura ed un'elevata durata in esercizio grazie anche alla buona resistenza all'ozono e alle radiazioni causate dagli agenti atmosferici.

- Sede di facile costruzione
- Accoppiamento forzato nella sede
- Elevata durata in esercizio
- Soluzione economica
- Eccellente resistenza all'usura
- Ingombro ridotto delle sedi

SAF/GM

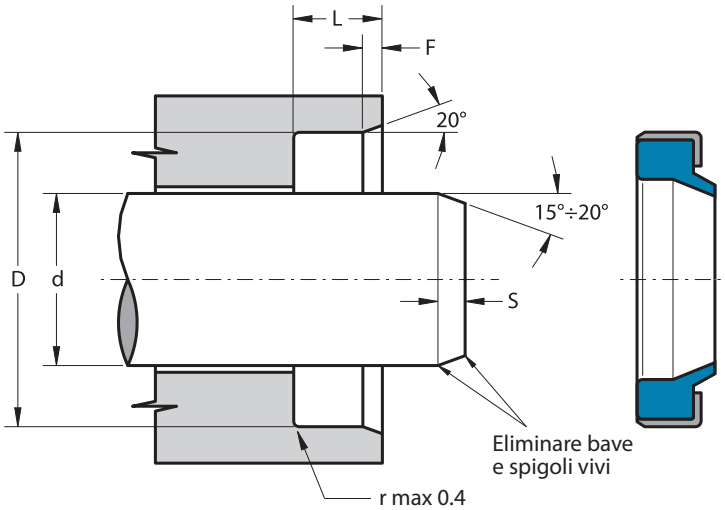

Part.	d f7	D H8	L +0.2	F
SAF 14 22 4.5/GM	14	22	4.5	0.5
SAF 15 23 4.5/GM	15	23	4.5	0.5
SAF 16 22 4.5/GM	16	22	4.5	0.5
SAF 16 24 4.5/GM	16	24	4.5	0.5
SAF 16 26 5/GM	16	26	5.0	0.5
SAF 18 26 4.5/GM	18	26	4.5	0.5
SAF 20 30 4/GM	20	30	4.0	0.5
SAF 20 30 6/GM	20	30	6.0	0.8
SAF 22 32 5/GM	22	32	5.0	0.8
SAF 25 35 6/GM	25	35	6.0	0.8
SAF 28 38 6/GM	28	38	6.0	0.8
SAF 30 40 5/GM	30	40	5.0	0.8
SAF 30 40 6/GM	30	40	6.0	0.8
SAF 32 42 6/GM	32	42	6.0	0.8
SAF 35 45 6/GM	35	45	6.0	0.8
SAF 36 46 6/GM	36	46	6.0	0.8
SAF 40 50 6/GM	40	50	6.0	0.8

Part.	d f7	D H8	L +0.2	F
SAF 42 52 6/GM	42	52	6.0	0.8
SAF 42 52 7/GM	42	52	7.0	0.8
SAF 45 55 6/GM	45	55	6.0	0.8
SAF 50 60 6/GM	50	60	6.0	0.8
SAF 50 60 7/GM	50	60	7.0	0.8
SAF 52 62 7/GM	52	62	7.0	0.8
SAF 55 65 5/GM	55	65	5.0	0.8
SAF 55 65 6/GM	55	65	6.0	0.8
SAF 60 70 6/GM	60	70	6.0	0.8
SAF 65 75 6/GM	65	75	6.0	0.8
SAF 65 79 8/GM	65	79	8.0	0.8
SAF 70 80 7/GM	70	80	7.0	0.8

Misure in pollici

SAF 1000 1375 0187/GM	25.4	34.93	4.75	0.8