SAD

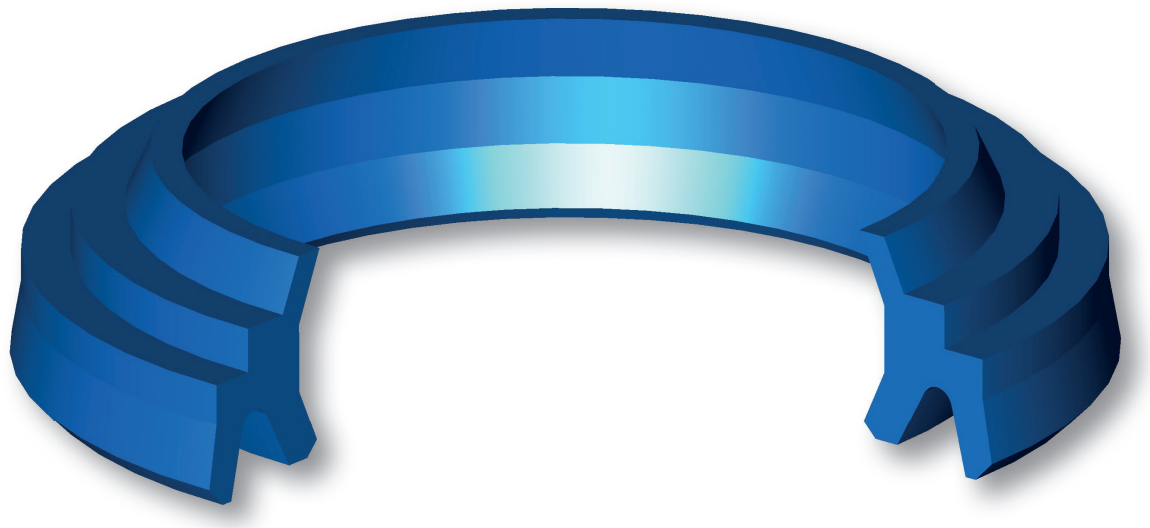

MATERIALE

Tipologia	Designazione	Durezza
Poliuretano	SEALPUR 93	93 °ShA

CONDIZIONI D'ESERCIZIO

Velocità ≤ 0.8 m/s	0 m/s, 2, 4, 6, 8, 10, 12, 14
Temperatura –40°C ÷ +100°C	-200, -150, -100, -50, 0 °C, 50, 100, 150
Fluidi	Oli idraulici (a base minerale) Per altri fluidi contattare il nostro ufficio tecnico

RUGOSITÀ SUPERFICIALE

Superf. dinamica	Ra ≤ 0.3 µm	Rt ≤ 2.5 µm
Superf. statica	Ra ≤ 1.6 µm	Rt ≤ 6.3 µm

SMUSSI D'INVITO

d	Smin
inferiore 100	5 mm
100÷200	7 mm
oltre 200	10 mm

Ogni carico di pressione sul retro del raschiatore deve essere evitato.
Spigoli vivi e bave devono essere rimosse nella zona dell'installazione.

I dati sopra citati sono valori massimi, possono essere mantenuti per brevi periodi e non possono essere usati allo stesso tempo contemporaneamente.

Le funzioni del raschiatore bidirezionale tipo SAD di Aston Seals sono:

- prevenire l'introduzione di polvere, sporcizia e materiale estraneo all'interno del sistema di tenuta; questo è ottenuto grazie ad uno speciale labbro raschiante che produce un'effettiva azione pulente, previene lo sviluppo di scorie, protegge gli elementi di guida e allunga la vita in esercizio delle guarnizioni di tenuta.
- Trattenere il residuo film d'olio che passa attraverso la tenuta stelo. I labbri asimmetrici sono progettati per differenziare i comportamenti sulle superficie statica e dinamica: quello statico è flessibile, più sensibile alle variazioni di pressione e garantisce un'ampia superficie di contatto; quello dinamico è più corto e rigido per concentrare il carico contro la superficie dinamica.

È consigliabile utilizzare questo raschiatore in combinazione con una tenuta che agevoli il rientro di una eventuale contro-pressione (es. XB)

Per impedire l'aumento di pressione tra tenuta e raschiatore ed evitare la sua espulsione dalla sede, è opportuno prevedere comunque un foro di scarico della pressione tra la guarnizione e il raschiatore bidirezionale.

Il materiale utilizzato per produrre questo raschiatore è uno speciale poliuretano che assicura eccellenti proprietà in caso di movimento a secco, un'ottima resistenza all'usura ed un'elevata durata in esercizio grazie anche alla buona resistenza all'ozono e alle radiazioni causate dagli agenti atmosferici.

- Trattiene il residuo film d'olio che passa attraverso la tenuta stelo
- Interferenza esterna di montaggio per una buona protezione del sistema di tenuta
- Elevata durata in esercizio
- Non risente delle deformazioni strutturali
- Eccellente resistenza all'usura
- Ingombro ridotto delle sedi
- Non sono necessarie tolleranze ristrette
- Di facile installazione

SAD

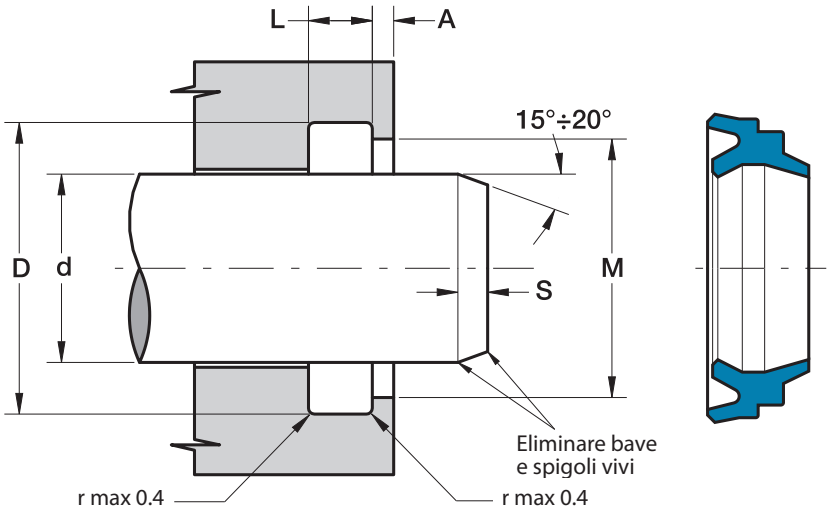

Part.	d f7	D H10	L +0.15	M H11	A ±0.1
SAD 12	12	20	4	18	2
SAD 16	16	24	4	22	2
SAD 20	20	28	4	26	2
SAD 25	25	33	4	31	2
SAD 30	30	38	4	36	2
SAD 32	32	40	4	38	2
SAD 35	35	43	4	41	2
SAD 40	40	48	4	46	2
SAD 45	45	53	4	51	2
SAD 50	50	58	4	56	2
SAD 53	53	61	4	59	2
SAD 55	55	63	4	61	2
SAD 60	60	68	4	66	2
SAD 70	70	78	4	76	2
SAD 80	80	88	4	86	2
SAD 90	90	98	4	96	2
SAD 100	100	108	4	106	2
SAD 120	120	132	5.5	129	2.7