SAB

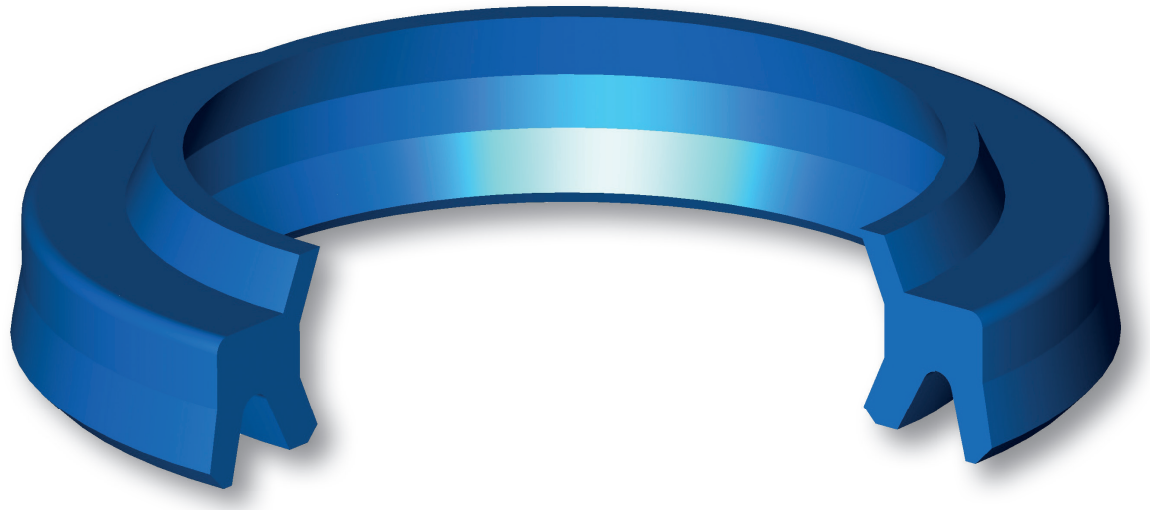

MATERIALE

Tipologia	Designazione	Durezza
Poliuretano	SEALPUR 93	93 °ShA

CONDIZIONI D'ESERCIZIO

Pressione ≤ 15 bar	0 bar, 100, 200, 300, 400, 500, 600, 700
Velocità ≤ 0.8 m/s	0 m/s, 2, 4, 6, 8, 10, 12, 14
Temperatura –40°C ÷ +100°C	-200, -150, -100, -50, 0 °C, 50, 100, 150
Fluidi	Oli idraulici (a base minerale) Per altri fluidi contattare il nostro ufficio tecnico

RUGOSITÀ SUPERFICIALE

Superf. dinamica	Ra ≤ 0.3 µm	Rt ≤ 2.5 µm
Superf. statica	Ra ≤ 1.6 µm	Rt ≤ 6.3 µm

SMUSSI D'INVITO

d	Smin
inferiore 100	5 mm
100÷200	7 mm
oltre 200	10 mm

Per evitare di danneggiare la guarnizione, bave e spigoli vivi nell'area d'installazione devono essere rimossi e la sede deve avere spigoli arrotondati.

I dati sopra citati sono valori massimi, possono essere mantenuti per brevi periodi e non possono essere usati allo stesso tempo contemporaneamente.

Le funzioni del raschiatore bidirezionale tipo SAB di Aston Seals sono:

- prevenire l'introduzione di polvere, sporcizia e materiale estraneo all'interno del sistema di tenuta; questo è ottenuto grazie ad uno speciale labbro raschiante che produce un'effettiva azione pulente, previene lo sviluppo di scorie, protegge gli elementi di guida e allunga la vita in esercizio delle guarnizioni di tenuta.
- Trattenere il residuo film d'olio che passa attraverso la tenuta stelo. I labbri asimmetrici sono progettati per differenziare i comportamenti sulle superficie statica e dinamica: quello statico è flessibile, più sensibile alle variazioni di pressione e garantisce un'ampia superficie di contatto; quello dinamico è più corto e rigido per concentrare il carico contro la superficie dinamica

Il materiale utilizzato per produrre questo raschiatore è uno speciale poliuretano che assicura eccellenti proprietà in caso di movimento a secco, un'ottima resistenza all'usura ed un'elevata durata in esercizio grazie anche alla buona resistenza all'ozono e alle radiazioni causate dagli agenti atmosferici.

- Trattiene il residuo film d'olio che passa attraverso la tenuta stelo
- Elevata durata in esercizio
- Non risente delle deformazioni strutturali
- Eccellente resistenza all'usura
- Ingombro ridotto delle sedi
- Non sono necessarie tolleranze ristrette
- Di facile installazione

SAB

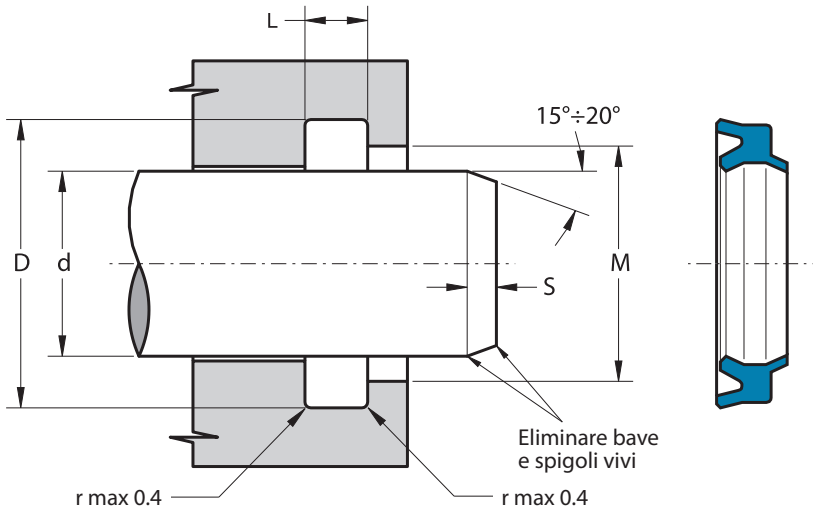

Part.	d f7	D H10	L +0.2	M +0.2
SAB 10/ISO	10	16.0	4.0	12.5
SAB 10 20 6	10	20.0	6.5	14.0*
SAB 12	12	18.6	3.8	15.0
SAB 12 26 6.6	12	26.0	7.0	15.0*
SAB 14	14	20.6	3.8	17.0
SAB 14/ISO	14	20.0	4.0	16.5
SAB 16/A	16	24.0	5.0	20.3
SAB 16/ISO	16	22.0	4.0	18.5
SAB 17	17	23.6	3.8	20.0
SAB 18	18	24.6	3.8	21.0
SAB 20	20	28.6	5.3	23.0
SAB 20/ISO	20	26.0	4.0	22.5
SAB 22	22	30.6	5.3	25.0
SAB 22/ISO	22	28.0	4.0	24.5
SAB 25	25	33.6	5.3	28.0
SAB 25/A	25	33.0	4.8	29.3
SAB 25/ISO	25	31.0	4.0	27.5
SAB 28	28	36.6	5.3	31.0
SAB 28/ISO	28	36.0	5.0	31.0
SAB 30	30	38.6	5.3	33.0
SAB 30/A	30	38.0	5.0	33.0
SAB 30/B	30	38.0	5.8	34.0
SAB 32	32	40.6	5.3	35.0
SAB 32/ISO	32	40.0	5.0	35.0

Part.	d f7	D H10	L +0.2	M +0.2
SAB 35	35	43.6	5.3	38.0
SAB 36	36	44.6	5.3	39.0
SAB 36/ISO	36	44.0	5.0	39.0
SAB 37	37	45.6	5.3	40.0
SAB 38	38	46.6	5.3	41.0
SAB 40	40	48.6	5.3	43.0
SAB 40/B	40	50.0	6.3	44.5
SAB 40/ISO	40	48.0	5.0	43.0
SAB 42	42	50.6	5.3	45.0
SAB 45	45	53.6	5.3	48.0
SAB 45/ISO	45	53.0	5.0	48.0
SAB 46/A	46	54.0	6.0	49.0
SAB 49/A	49	57.0	6.3	52.0
SAB 50	50	58.6	5.3	53.0
SAB 50/A	50	58.0	4.0	53.0
SAB 50/ISO	50	58.0	5.0	53.0
SAB 55	55	63.6	5.3	58.0
SAB 55/A	55	65.0	6.0	58.0
SAB 56/ISO	56	66.0	6.0	59.0
SAB 60	60	68.6	5.3	63.0
SAB 60/ISO	60	70.0	6.0	63.0
SAB 63	63	71.6	5.3	66.0
SAB 63/ISO	63	73.0	6.0	66.0
SAB 65	65	73.6	5.3	68.0

Part.	d f7	D H10	L +0.2	M +0.2
SAB 65/A	65	75.0	6.0	68.0
SAB 70	70	78.6	5.3	73.0
SAB 70/ISO	70	80.0	6.0	73.0
SAB 75	75	83.6	5.3	78.0
SAB 78/A	78	88.2	7.1	84.0
SAB 80	80	88.6	5.3	83.0
SAB 80/A	80	92.6	7.1	86.0
SAB 80/ISO	80	90.0	6.0	83.0
SAB 82/A	82	94.2	7.1	88.0
SAB 85	85	97.2	7.1	91.0
SAB 90	90	102.2	7.1	96.0
SAB 90/ISO	90	100.0	6.0	93.0
SAB 100	100	112.2	7.1	106.0
SAB 100/A	100	110.0	6.0	103.0
SAB 104	104	116.2	7.1	110.0
SAB 110	110	122.2	7.1	116.0
SAB 129	129	141.2	7.1	135.0
SAB 154	154	166.2	7.1	160.0
SAB 180	180	192.2	7.1	186.0

Misure in pollici

SAB 3500	88.9	101.47	7.14	92.33

* Montaggio in cava aperta