S2A

La funzione del raschiatore stelo tipo S2A di Aston Seals è quella di prevenire l'introduzione di polvere, sporcizia e materiale estraneo all'interno del sistema di tenuta. Questo raschiatore può esercitare una efficacie azione di tenuta supplementare se utilizzato con una tenuta stelo con buone caratteristiche di ritorno idrodinamico. È composta da:

- Un elemento dinamico con uno speciale labbro raschiante che produce un'effettiva azione pulente, previene lo sviluppo di scorie, protegge gli elementi di guida e allunga la vita in esercizio delle guarnizioni di tenuta. Il materiale di cui è composto assicura un basso attrito, elevate velocità di funzionamento e, grazie alla sua resistenza chimica che supera quelle di tutti gli altri elastomeri, un'elevata compatibilità con quasi tutti i fluidi.
- Un O-Ring standard a bassa deformazione permanente come elemento energizzante sulla parte statica che mantiene il contatto del raschiatore sulla superficie di scorrimento e compensa ogni flessione dello stelo.

- Basso attrito statico e dinamico
- Elevate velocità consentite
- Nessuna tendenza allo "stick-slip"
- Ingombro ridotto e semplice esecuzione della sede
- Elevata compatibilità con tutti i fluidi (con la giusta scelta del materiale dell'O-Ring)
- Elevata resistenza alla temperatura

MATERIALE

1	Tipologia	Politetrafluoretilene PTFE + Bronzo
	Designazione	SEALFLON + Bronzo

⇒ *Può essere fornito con differenti cariche a seconda delle applicazioni*

2	Tipologia	Gomma nitrilica NBR
	Designazione	RUBSEAL 70
	Durezza	70 °ShA

⇒ *Può essere fornito con differenti materiali a seconda delle applicazioni*

CONDIZIONI D'ESERCIZIO

Velocità
≤ 15 m/s

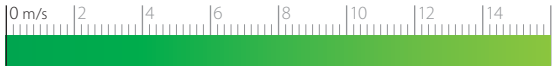

Temperatura
–30°C ÷ +130°C
(con OR in NBR)

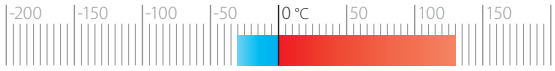

–30°C ÷ +200°C
(con OR in FKM)

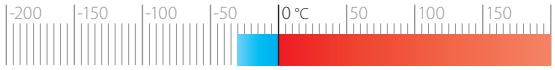

Fluidi
Elevata compatibilità con tutti i fluidi
(con la giusta scelta del materiale dell'O-Ring)

RUGOSITÀ SUPERFICIALE

Superf. dinamica	Adatta per la tenuta stelo	
Superf. statica	Ra ≤ 1.6 µm	Rt ≤ 6.3 µm

SMUSSI D'INVITO

L	S	L	S
3.7	2.0	8.4	6.5
5.0	2.5	11.0	7.5
6.0	3.5	14.0	10.0

Spigoli vivi e bave devono essere rimosse nella zona dell'installazione.

I dati sopra citati sono valori massimi, possono essere mantenuti per brevi periodi e non possono essere usati allo stesso tempo contemporaneamente.

S2A

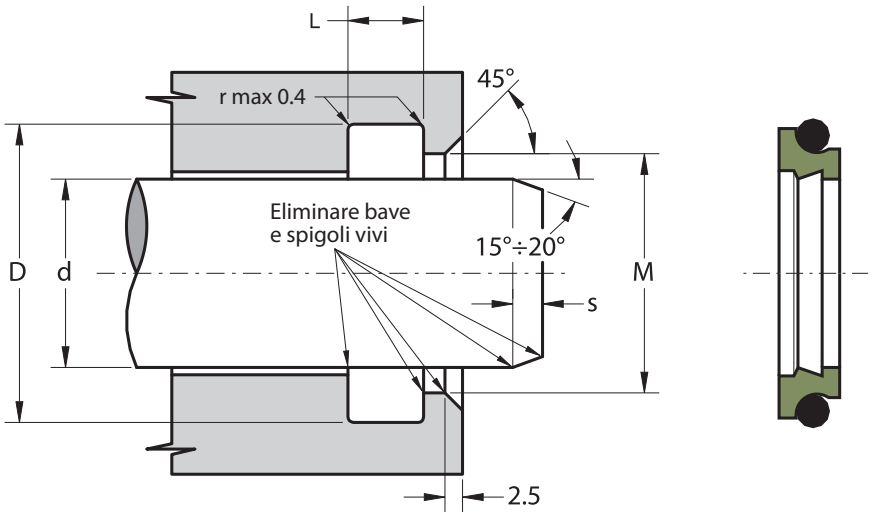

Part.	d f8	D H9	L +0.2	M ±0.1	OR
S2A 8 12.8 3.7	8	12.8	3.7	9.0	012
S2A 10 14.8 3.7	10	14.8	3.7	11.0	013
S2A 12 18.8 5	12	18.8	5.0	13.5	113
S2A 14 20.8 5	14	20.8	5.0	15.5	114
S2A 15 21.8 5	15	21.8	5.0	16.5	115
S2A 16 22.8 5	16	22.8	5.0	17.5	116
S2A 18 24.8 5	18	24.8	5.0	19.5	117
S2A 20 26.8 5	20	26.8	5.0	21.5	118
S2A 24 30.8 5	24	30.8	5.0	25.5	120
S2A 25 31.8 5	25	31.8	5.0	26.5	121
S2A 28 34.8 5	28	34.8	5.0	29.5	123
S2A 30 36.8 5	30	36.8	5.0	31.5	124
S2A 32 38.8 5	32	38.8	5.0	33.5	126
S2A 35 41.8 5	35	41.8	5.0	36.5	127
S2A 40 46.8 5	40	46.8	5.0	41.5	131
S2A 42 48.8 5	42	48.8	5.0	43.5	132
S2A 45 51.8 5	45	51.8	5.0	46.5	134
S2A 50 56.8 5	50	56.8	5.0	51.5	137
S2A 55 61.8 5	55	61.8	5.0	56.5	140

Part.	d f8	D H9	L +0.2	M ±0.1	OR
S2A 56 62.8 5	56	62.8	5.0	57.5	141
S2A 60 66.8 5	60	66.8	5.0	61.5	143
S2A 65 73.8 6	65	73.8	6.0	67.0	231
S2A 70 78.8 6	70	78.8	6.0	72.0	233
S2A 75 83.8 6	75	83.8	6.0	77.0	234
S2A 80 88.8 6	80	88.8	6.0	82.0	236
S2A 85 93.8 6	85	93.8	6.0	87.0	237
S2A 90 98.8 6	90	98.8	6.0	92.0	239
S2A 95 103.8 6	95	103.8	6.0	97.0	241
S2A 100 108.8 6	100	108.8	6.0	102.0	242
S2A 110 118.8 6	110	118.8	6.0	112.0	245
S2A 120 128.8 6	120	128.8	6.0	122.0	249
S2A 125 133.8 6	125	133.8	6.0	127.0	250
S2A 130 138.8 6	130	138.8	6.0	132.0	252
S2A 140 148.8 6	140	148.8	6.0	142.0	255
S2A 160 168.8 6	160	168.8	6.0	162.0	260
S2A 170 178.8 6	170	178.8	6.0	172.0	261
S2A 180 188.8 6	180	188.8	6.0	182.0	263
S2A 200 208.8 6	200	208.8	6.0	202.0	266

Altre misure, non presenti nella precedente tabella, possono essere fornite secondo il seguente schema:

d	D	M	L	S. OR
4 ÷ 11.9	d + 4.8	d + 1.0	3.7	1.78
12 ÷ 64.9	d + 6.8	d + 1.5	5.0	2.62
65 ÷ 250.9	d + 8.8	d + 2.0	6.0	3.53
251 ÷ 420.9	d + 12.2	d + 2.5	8.4	5.34
421 ÷ 650.9	d + 16.0	d + 2.5	11.0	6.99
651 ÷ 999.9	d + 20.0	d + 2.5	14.0	8.40