DV

MATERIALE

Tipologia	Designazione	Durezza
Poliuretano	SEALPUR 93	93 °ShA

CONDIZIONI D'ESERCIZIO

Temperatura
–40°C ÷ +100°C

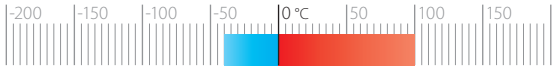

RUGOSITÀ SUPERFICIALE

Superf. sede	Ra ≤ 1.6 µm	Rt ≤ 6.3 µm

Una buona pulizia e lubrificazione prima dell'assemblaggio sono raccomandate.

I dati sopra citati sono valori massimi, possono essere mantenuti per brevi periodi e non possono essere usati allo stesso tempo contemporaneamente.

La funzione dell'anello a V tipo DV di Aston Seals è quella di impedire l'ingresso di polvere, sporcizia, fango e materiale estraneo in componenti come giunti e cuscinetti.

Ciò è ottenuto dalla giusta compressione dei labbri di tenuta che producono un'effettiva azione protettiva ed allungano la durata in esercizio dei vari componenti.

L'anello DV compensa giochi assiali e permette movimenti angolari fino a 2°.

Il materiale impiegato è una particolare resina poliuretanica che assicura eccellenti proprietà in caso di funzionamento a secco, un'elevata resistenza all'usura e un'ampia durata in esercizio.

- Eccellente resistenza all'usura
- Ampia durata in esercizio
- Compensa movimenti angolari assiali
- Buona resistenza alla temperatura
- Di facile installazione

DV

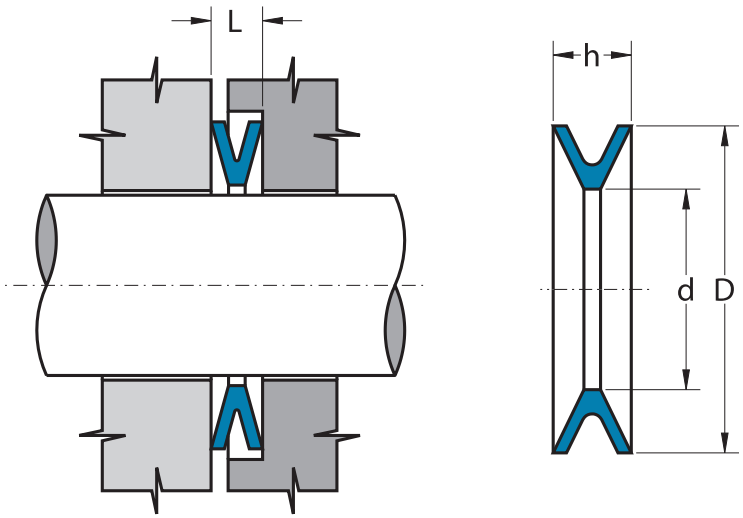

Part.	D	d	h	L
DV 27.5	27.5	22.5	4.0	2.0
DV 32	32.0	26.0	4.0	2.0
DV 38.5	38.5	31.0	4.5	2.0
DV 43	43.0	36.0	5.0	2.0
DV 51	51.0	42.0	6.0	2.5
DV 57.5	57.5	47.5	7.0	3.0
DV 64	64.0	54.0	7.0	3.5
DV 71	71.0	59.0	7.0	3.5
DV 74/A	74.0	61.5	8.0	3.5
DV 80	80.0	65.0	7.0	3.5
DV 86	86.0	71.0	9.0	4.0
DV 86/A	86.0	70.0	9.0	4.0
DV 88.8	88.8	70.0	8.0	3.5
DV 95	95.0	85.0	6.0	2.5
DV 100	100.0	82.0	9.0	4.5
DV 105	105.0	90.0	9.0	4.5
DV 112	112.0	96.0	10.0	5.0
DV 142	142.0	116.0	16.5	7.5
DV 152	152.0	127.0	16.5	7.5
DV 162	162.0	137.0	15.0	7.5
DV 186	186.0	160.0	16.0	7.5